BATTERY

GPL121500 12В 150Ah

GPL121500 - герметизированные, выполненные по технологии AGM, батареи общего применения со сроком службы 12 лет в буферном режиме или 360 циклов заряда-разряда в циклическом режиме при 100% разряде. Эти высокоэффективные перезаряжаемые батареи не требуют обслуживания в течение всего срока службы.

Спецификация

Кол-во элементов в блоке	6
Номинальное напряжение	12
Емкость	150Ач при 10-часовом разряде до $U_{кон.}$ - 1.75 В/Эл при 25°С
Вес	48.5 кг
Максимальный ток разряда	800А (5 сек)
Внутреннее сопротивление	3.5 мОм
Диапазон рабочих температур	разряд: от -20°С до +50°С заряд: от -20°С до +40°С хранение: от -20°С до +40°С
Номинальная рабочая температура	25°С
Напряжение подзаряда	13.5 - 13.8 В при 25°С
Максимальный ток заряда	45.0 А (при заряде постоянным током), в режиме постоянного подзаряда I_{max} не ограничен
Напряжение заряда при циклическом режиме	14.4 - 15.0 В при 25°С
Срок хранения	до 6 месяцев при 25°С, без подзаряда*
Выводы	под болт М6/М8
Материал корпуса	полипропилен

*Перед использованием батарею необходимо зарядить. При более высокой температуре окружающей среды время хранения сокращается.

Размеры, мм:

Длина	352.0±1.0
Ширина	170.0±1.0
Высота (макс.)	276.0±1.0

Основные области применения:

- источники бесперебойного питания
- охранные и пожарные системы безопасности
- оборудование электросвязи
- аварийное освещение
- электроинструмент
- телеметрическое, портативное измерительное, контрольное и другое оборудование.

Разрядные характеристики

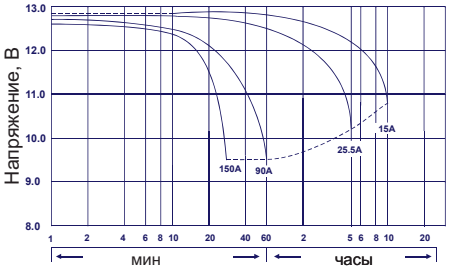

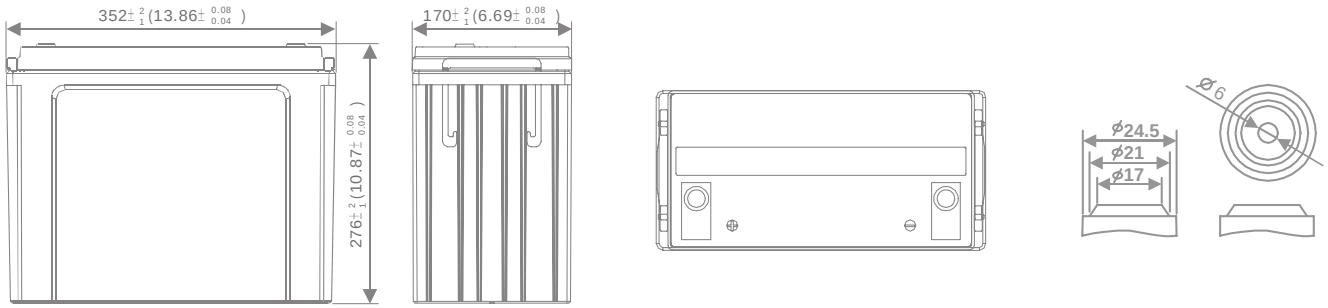

РАЗРЯД ПОСТОЯННЫМ ТОКОМ : А (25 °С)

$U_К/T_{разряда}$	5мин	10мин	15мин	30мин	1ч	2ч	3ч	4ч	5ч	10ч	20ч
1.60В	490	363	306	160	90.0	42.8	37.5	30.0	25.5	15.0	7.90
1.65В	464	344	289	152	88.9	42.2	37.0	29.6	25.2	14.8	7.80
1.70В	445	329	279	146	87.8	41.7	36.6	29.3	24.9	14.6	7.70
1.75В	397	294	273	143	85.5	40.6	35.6	28.5	24.2	14.3	7.50
1.80В	336	249	245	129	83.2	39.5	34.7	27.7	23.6	13.9	7.30
1.85В	310	230	228	120	79.8	37.9	33.3	26.6	22.6	13.3	7.00

РАЗРЯД ПОСТОЯННОЙ МОЩНОСТЬЮ : ВТ/БЛОК (25 °С)

$U_К/T_{разряда}$	5мин	10мин	15мин	30мин	1ч	2ч	3ч	4ч	5ч	10ч	20ч
1.60В	5244	3993	3423	1845	1076	513	452	363	309	182	96.0
1.65В	4968	3783	3240	1747	1062	507	446	359	305	180	94.7
1.70В	4758	3623	3124	1684	1049	500	441	354	301	178	93.5
1.75В	4251	3237	3057	1648	1022	487	429	345	293	173	91.1
1.80В	3599	2741	2743	1479	995	474	418	336	285	169	88.7
1.85В	3381	2527	2550	1375	954	455	401	322	274	162	85.1