BATTERY

GPL 12750 12В 75Ач

GPL 12750 - герметизированные, выполненные по технологии AGM, батареи общего применения со сроком службы 10 лет в буферном режиме или 360 циклов заряда-разряда в циклическом режиме при 100% разряде. Эти высокоэффективные перезаряжаемые батареи не требуют обслуживания в течение всего срока службы.

Спецификация

Кол-во элементов в блоке	6
Номинальное напряжение	12
Емкость	76 Ач при 10-часовом разряде до $U_{кон.}$ - 1.75 В/Эл при 25 °С
Вес	24 кг
Максимальный ток разряда	800А (5 сек)
Внутреннее сопротивление	5 мОм
Диапазон рабочих температур	разряд: от -20°С до +50°С заряд: от -20°С до +40°С хранение: от -20°С до +40°С
Номинальная рабочая температура	25°С
Напряжение подзаряда	13.5 - 13.8 В при 25°С
Максимальный ток заряда	22.5 А (при заряде постоянным током), в режиме постоянного подзаряда I_{max} не ограничен
Напряжение заряда при циклическом режиме	14.4 - 15.0 В при 25°С
Срок хранения	до 6 месяцев при 25°С, без подзаряда*
Выводы	под болт М6/М8
Материал корпуса	полипропилен

*Перед использованием батарею необходимо зарядить. При более высокой температуре окружающей среды время хранения сокращается.

Основные области применения:

- источники бесперебойного питания
- охранные и пожарные системы безопасности
- оборудование электросвязи
- аварийное освещение
- электроинструмент
- телеметрическое, портативное измерительное, контрольное и другое оборудование.

Разрядные характеристики

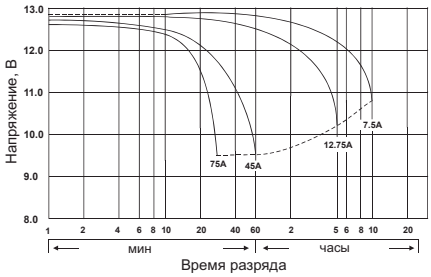

Размеры, мм:

Длина	260.0±1.0
Ширина	170.0±1.0
Высота (макс.)	205.0±1.0

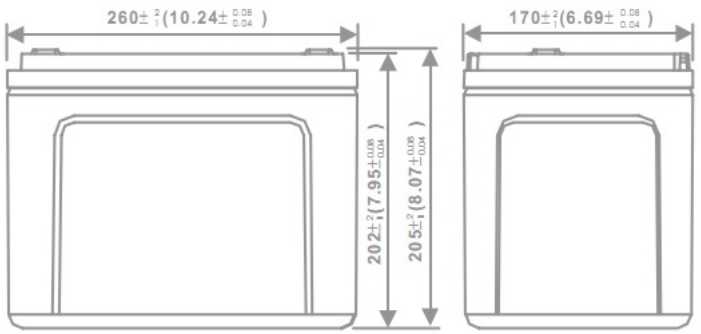

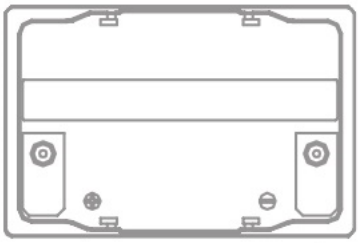

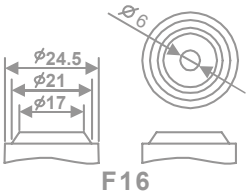

РАЗРЯД ПОСТОЯННЫМ ТОКОМ : А (25 °С)

$U_к/T_{разряда}$	5мин	10мин	15мин	30мин	1ч	2ч	3ч	4ч	5ч	10ч	20ч
1.60В	304	203	150	89.0	46.3	24.3	19.3	15.4	13.1	7.72	4.05
1.65В	296	197	147	87.0	46.3	24.3	19.3	15.4	13.1	7.71	4.05
1.70В	279	186	140	83.0	46.1	24.2	19.2	15.4	13.1	7.69	4.04
1.75В	263	175	122	72.6	46.0	24.1	19.2	15.3	13.0	7.66	4.02
1.80В	230	153	115	68.2	45.7	24.0	19.1	15.2	13.0	7.62	4.00
1.85В	218	145	90.9	53.9	45.3	23.8	18.9	15.1	12.8	7.55	3.39

РАЗРЯД ПОСТОЯННОЙ МОЩНОСТЬЮ : ВТ/БЛОК (25 °С)

$U_к/T_{разряда}$	5мин	10мин	15мин	30мин	1ч	2ч	3ч	4ч	5ч	10ч	20ч
1.60В	3402	2329	1763	1059	554	292	233	187	159	93.8	49.2
1.65В	3311	2267	1723	1035	553	291	232	187	159	93.7	49.2
1.70В	3128	2141	1645	988	551	291	232	186	158	93.4	49.1
1.75В	2948	2018	1438	864	549	290	231	185	158	93.1	48.9
1.80В	2573	1761	1351	812	546	288	230	184	157	92.6	48.6
1.85В	2440	1670	1068	642	541	285	227	183	155	91.7	48.2